11/5

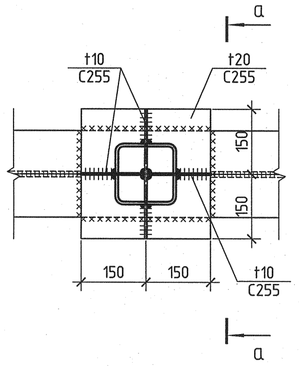


а – а

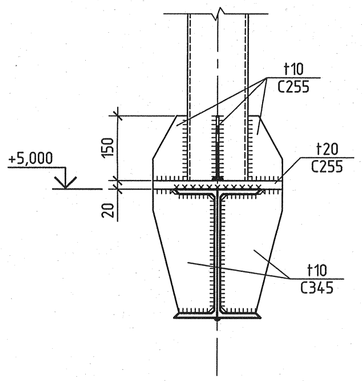


12/6

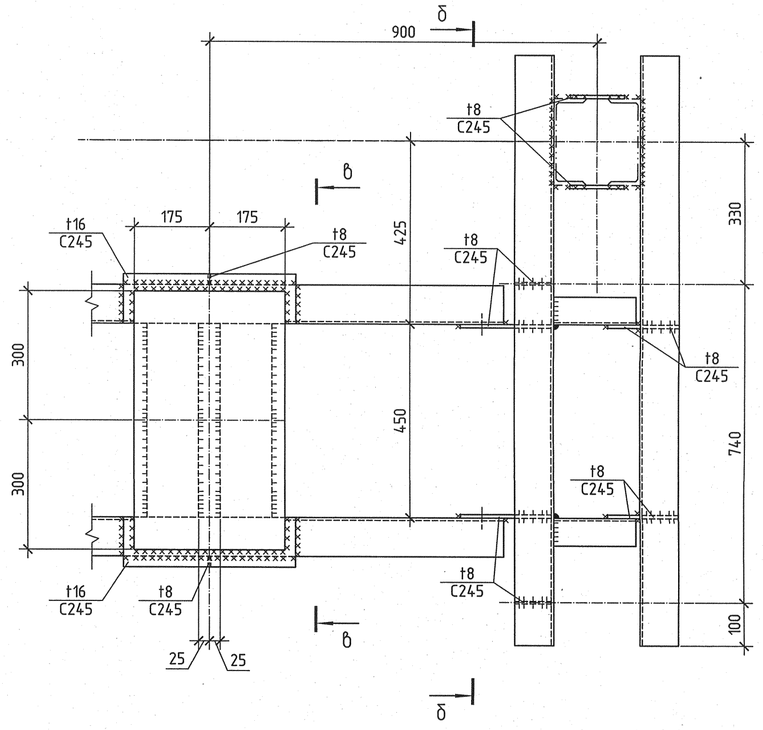


б – б

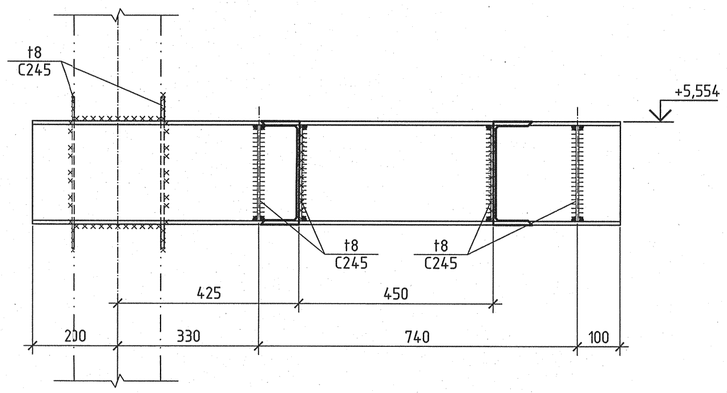


в – в

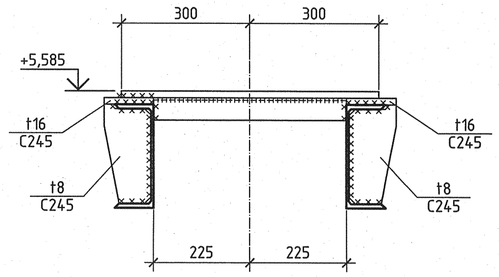


8/8

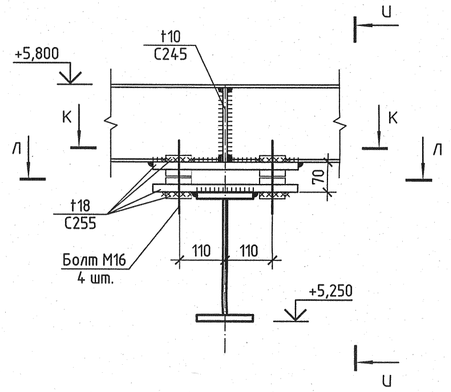


и – и

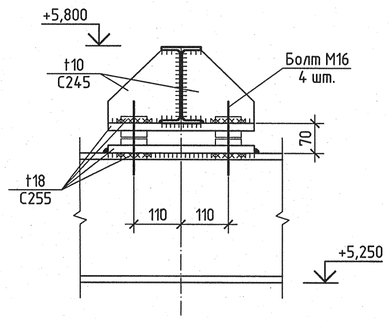


13/7

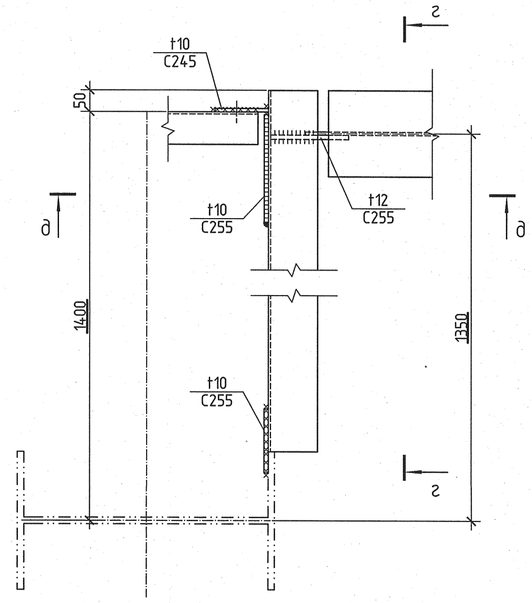


д – д

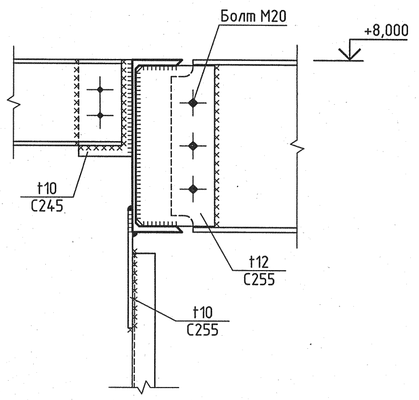


г – г

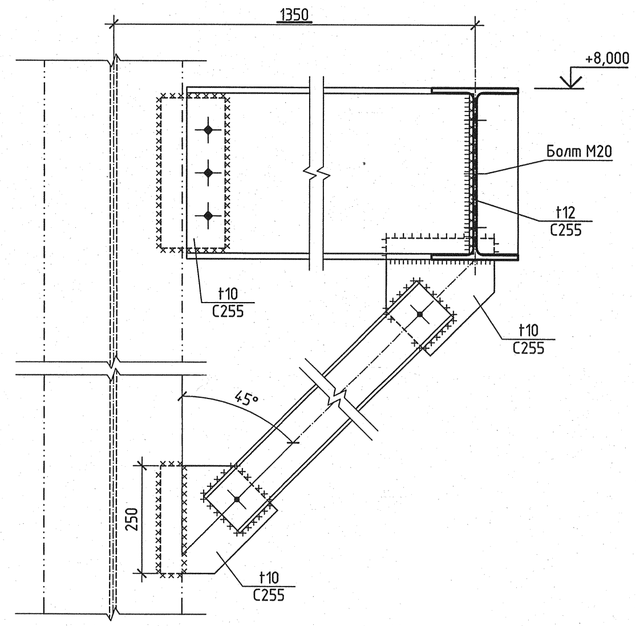


7/7

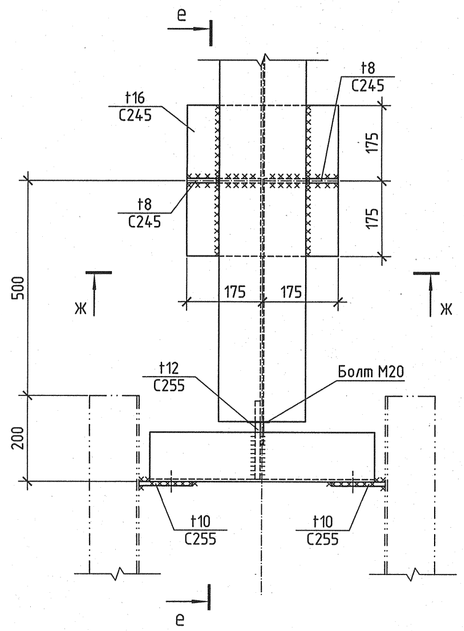


е – е

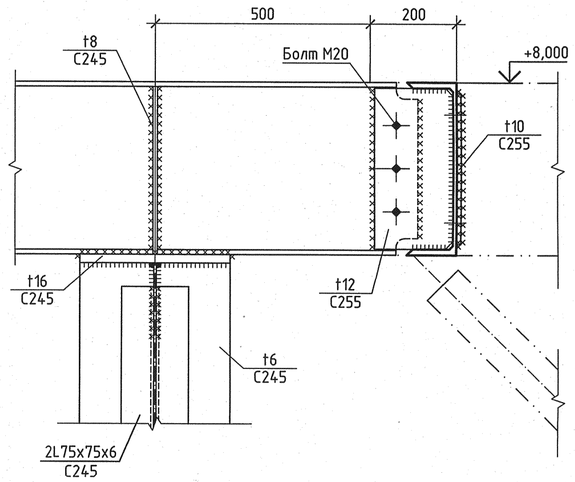


Ж – Ж

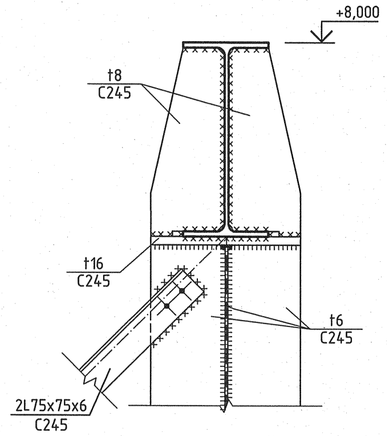


К – К

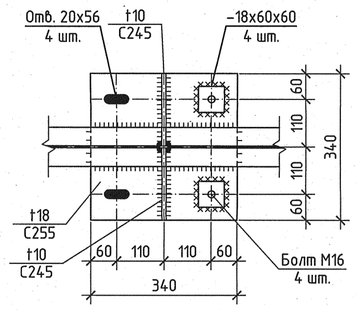


Л – Л

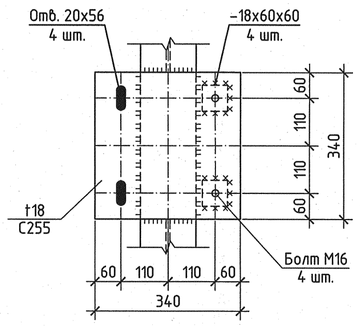


1 Все неоговоренные болты М12.

9/8

М – М

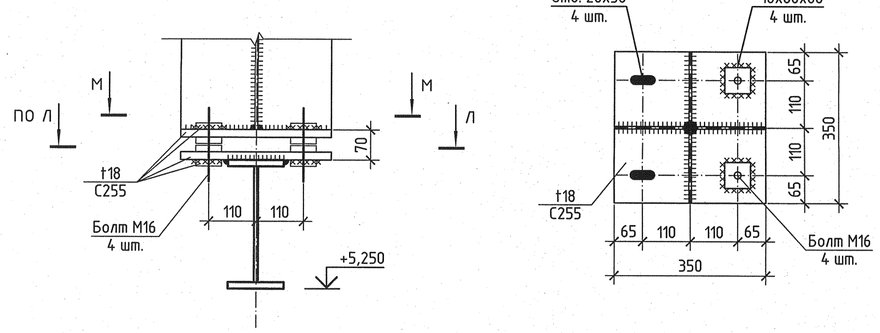


10/5

Н – Н

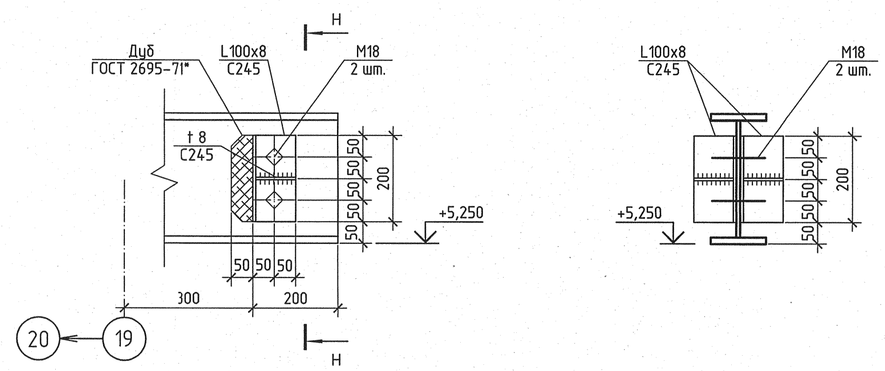


| | | | | | | 1350.12.38А – 30UNB – 1772 – SC | | | |
|---|---|---|---|---|---|---|---|---|---|
| | | | | | | Объекты III очереди строительства ЗАО СГК (ТЭЦ) | | | |
| Изм. | Кол. уч. | Лист | № док. | Подпись | Дата | | | | |
| Н. контр. | | Михеев | | | 10.02.14 | Сетевая установка основных и пиковых подогревателей турбоагрегатов ст. №8,9 II система теплоснабжения. Конструкции металлические | Стадия | Лист | Листов |
| Нач. отд. | | Долидзе | | | 10.02.14 | | Р | 11 | |
| Гл. спец. | | Трушков | | | 10.02.14 | | | | |
| Проверил | | Сорокина | | | 10.02.14 | Узлы 7 ...13 | ОАО «Теплоэлектропроект» Нижний Новгород | | |
| Разработал | | Антонова | | | 06.02.14 | | | | |

11.02.2014

Формат А1

| Инв. № подл. | Подпись и дата | Взам. инв. № |
|---|---|---|
| 83685 | | |